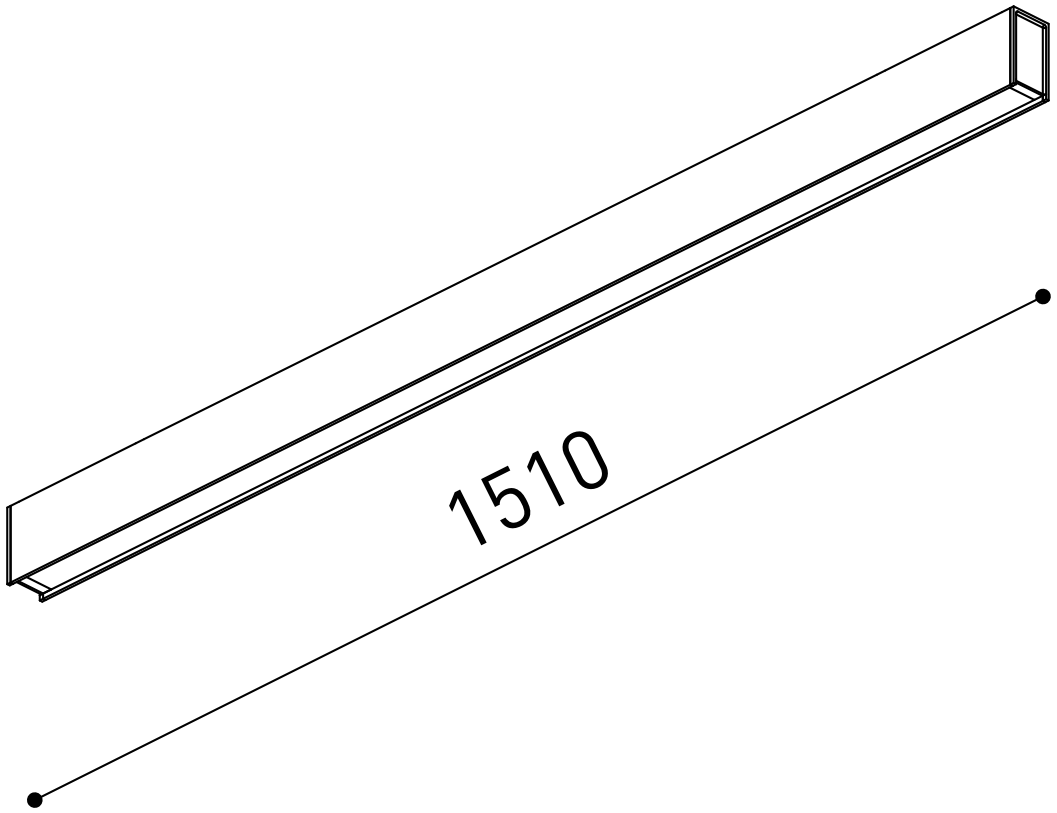
1510

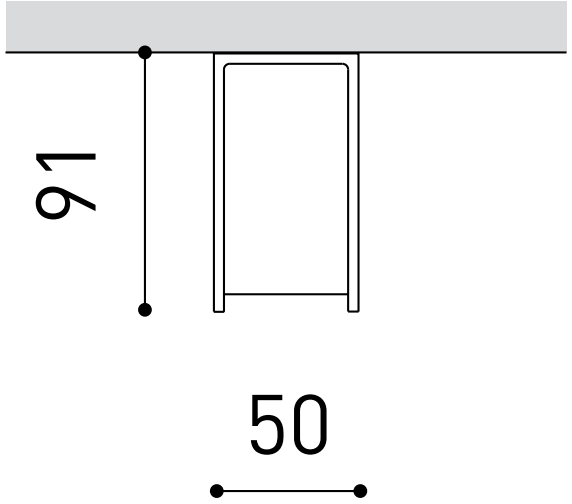
91
50