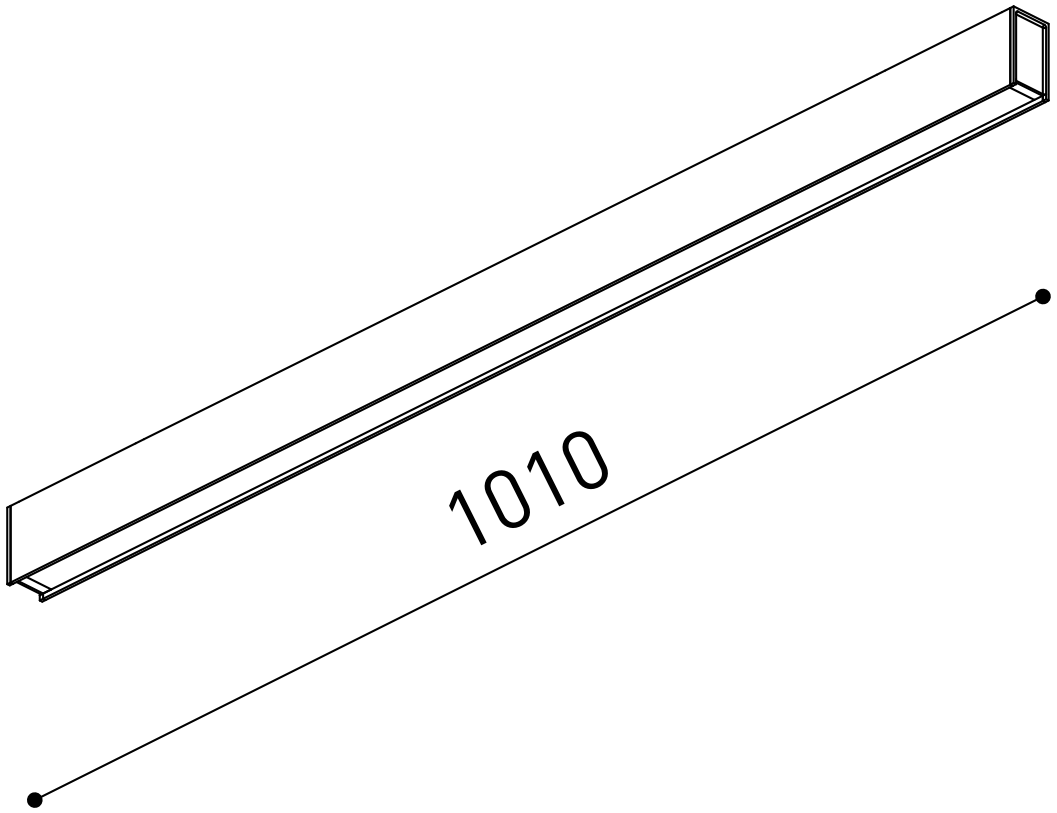
1010

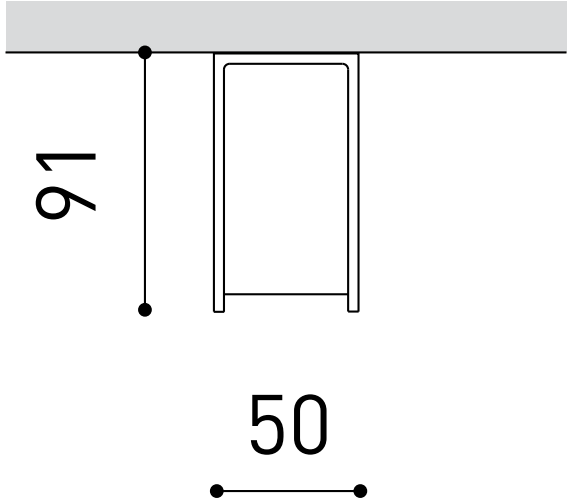
91
50