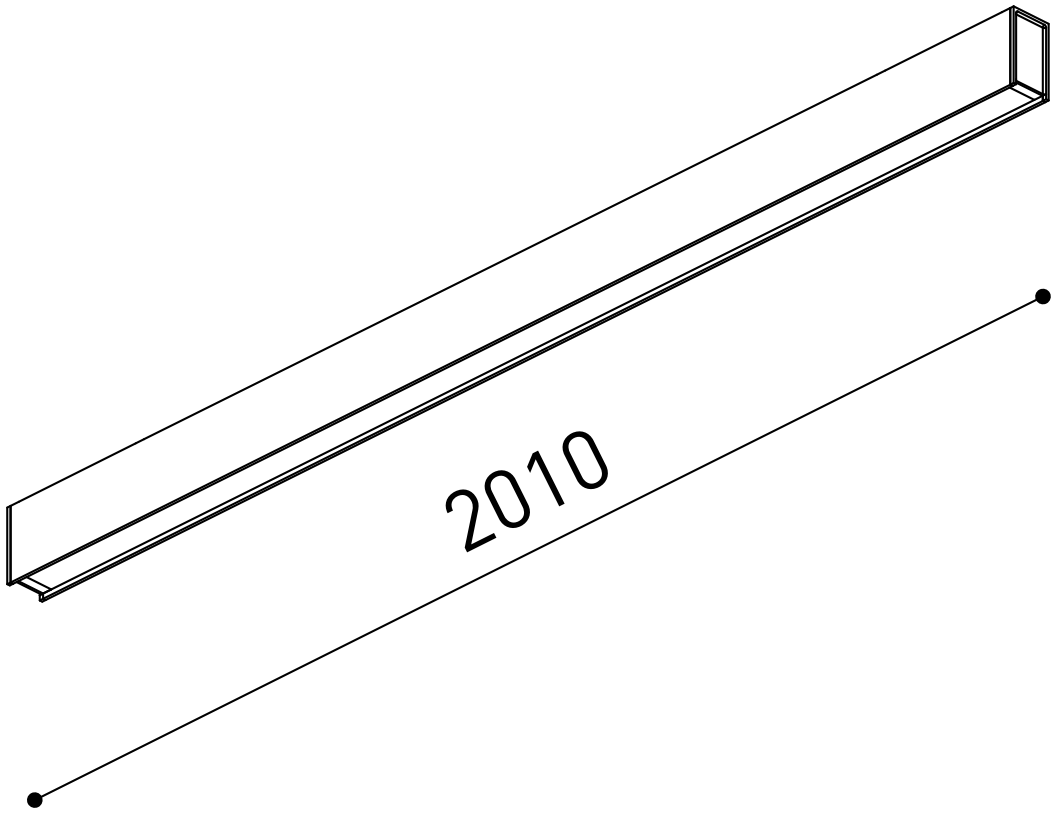
2010

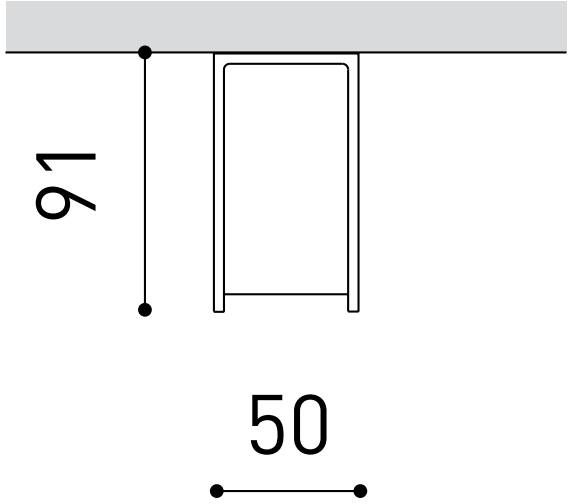
91
50